NSK

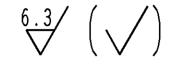

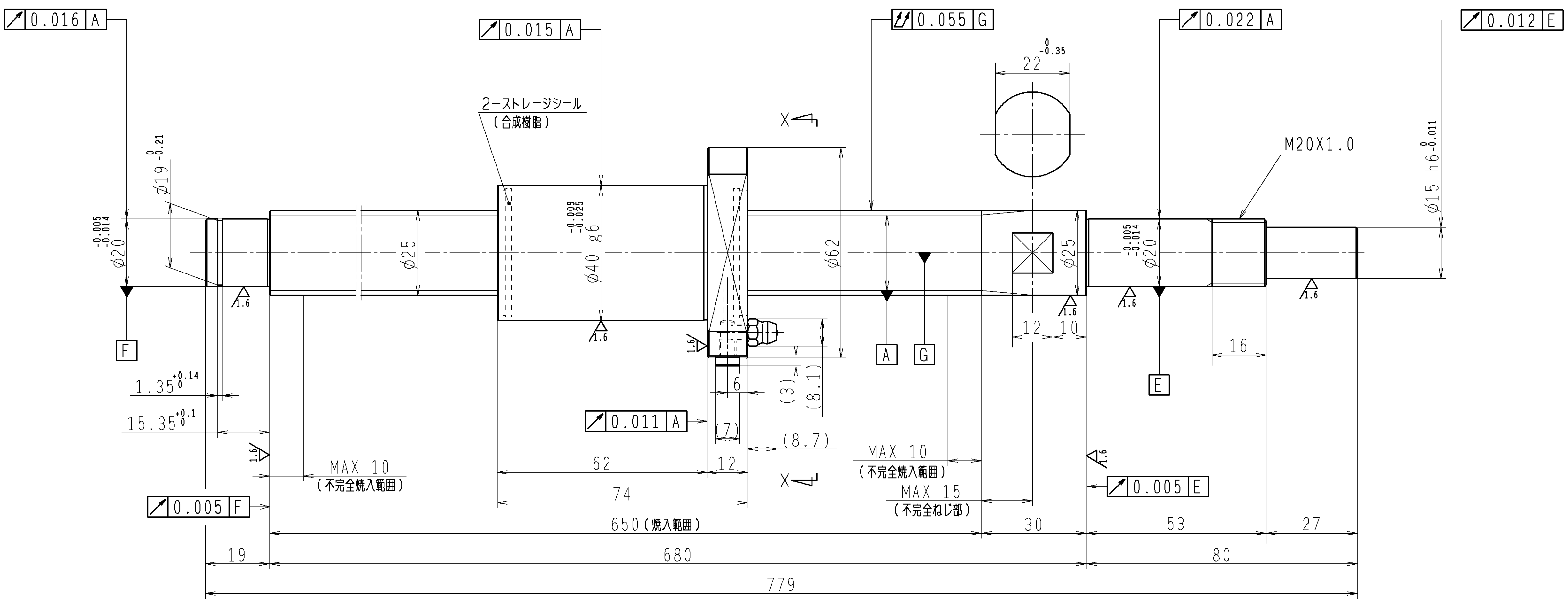
0.016 A
0.015 A
0.055 G
0.022 A
0.012 E
22 0 -0.35
2−ストレージシール
（合成樹脂）
X
M20X1.0
φ19 0 -0.21
φ20 -0.005 -0.014
φ25
φ40 g6 -0.009 -0.025
φ62
φ25
φ20 -0.005 -0.014
φ15 h6 0 -0.011
1.6
F
A
G
E
12
10
16
6
(3)
(8.1)
(7)
(8.7)
1.35 +0.14 0
15.35 +0.1 0
0.011 A
MAX 10
（不完全焼入範囲）
62
12
74
MAX 10
（不完全焼入範囲）
MAX 15
（不完全ねじ部）
0.005 E
0.005 F
650（焼入範囲）
30
53
27
19
680
80
779

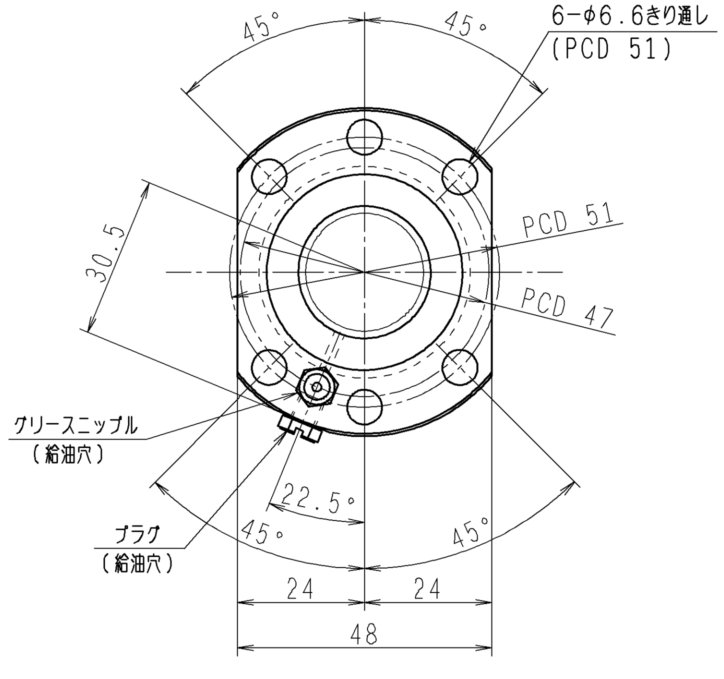
45°
45°
6−φ6.6きり通し
(PCD 51)
30.5
PCD 51
PCD 47
グリースニップル
（給油穴）
22.5°
プラグ
（給油穴）
45°
45°
24
24
48

矢視 X−X

1．ストレージシールの摺動トルクは3．0N・cm以下です
2．グリスニップルとプラグは入れ替え可能です。タップ穴サイズはM5X0．8となります
3．記載なき寸法形状は予告無く変更する場合があります

予圧トルク仕様			
予圧荷重（基準値）	200 N	許容範囲	2.7 ~13.8 N−cm
測定条件	回転速度	100 min^{-1}	
	潤滑剤	油：粘度 ISO VG68	
普通公差	公差指示のない寸法は、JIS B 0405−mによる		

使用条件		リード精度		
最大軸方向荷重	N	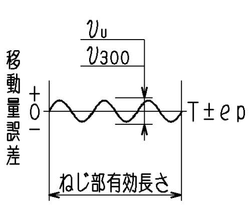 移動量誤差 + 0 − v_u v_{300} T±ep ねじ部有効長さ	T	0
最高回転速度	min^{-1}		ep	0.035
軸取付方法			v_u	0.025
潤滑剤	グリース		v_{300}	0.018

ボールねじ仕様			JIS B 1192-5	
ナット形式	BSS2530-2E		リード	30
回路数	1.7X1			
基本動定格荷重 Ca	7490 N			
			BCD	25.5
基本静定格荷重 Coa	14600 N		BCDのリード角	20°32'
			ねじれ方向	右
ボール溝部と焼入指定部の表面かたさ	軸	HRC58~62	鋼球径	3.175 1/8
	ナット	HRC58~62	スペーサーボール比	
			軸方向すきま	0
			精度等級すきま記号	C5Z
許容回転数	min^{-1}（dn= ）			
封入潤滑剤	NSKグリース LR3			

符号	日付	切替番号	記事	承認者	変更者		
△						承認	
△						検図	
△						設計	
△						製図	
△							

	貴社図番			
コンパクトFAシリーズ BSS2530−2E	尺度	1：1		
名番 PSS2530N1D0779	図番		日付	

（原紙サイズ：A2）

日本精工株式会社