2008.vol.11

MOTION & CONTROL™
NSK

# NSKリニアガイド®
# ローラガイドRBシリーズ

新製品

機械のコンパクト設計を可能にする超低形シリーズ新登場。

## ■特 長

### 1. 超低形のローラガイド
組立高さが低く、機械のコンパクト設計に有効です。

### 2. 世界最高水準の高負荷容量
ローラガイドRAシリーズの負荷容量はそのままに、
低重心化を実現しました。

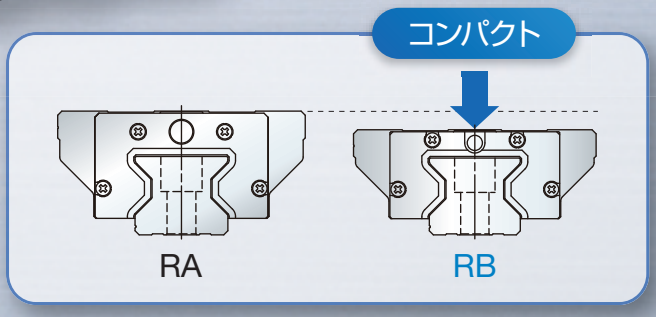


### 3. 保持ピース装着による滑らかな作動性
保持ピースを装着して「ころ」特有のスキューを抑制し、滑らかな作動を実現しました。

### 4. 一般的な超低形ボールガイドと取付寸法互換
機械の設計変更なしに、ローラガイドへの置き換えが可能です。

### 5. メンテナンスフリー
NSK K1® の装着により、長期メンテナンスフリーを実現します。

## ■角形(取付タップ)

高荷重形　:RB-AL、TL
超高荷重形:RB-BL、UL

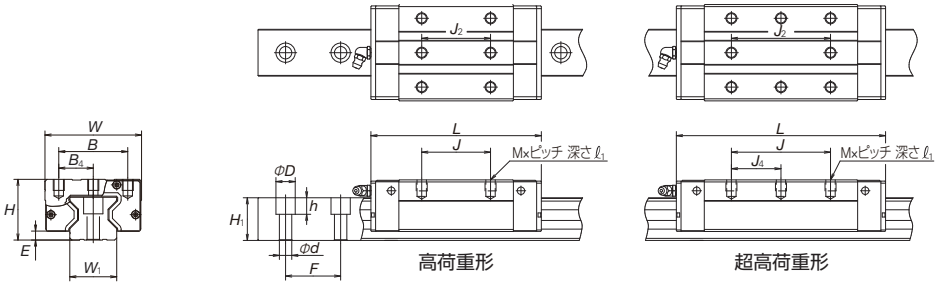


単位:mm

| 形式 | 組立品寸法 高さ H | 組立品寸法 E | ベアリング寸法 幅 W | 長さ L | 取付穴 B | B4 | J | J2 | J4 | 取付穴数 | M×ℓ1 | ニップル取付穴 | レール寸法 幅 W1 | 高さ H1 | ピッチ F | 取付穴 d×D×h | 基本定格荷重 動定格(N) | 静定格(N) | 静モーメント(N・m) | (N・m) | (N・m) |
|---|---|---|---|---|---|---|---|---|---|---|---|---|---|---|---|---|---|---|---|---|---|
| RB30AL | 38 | 6.5 | 60 | 110.8 | 40 | 20 | 40 | 40 | — | 6 | M8×7 | Φ3 | 28 | 28 | 40 | 9×14×12 | 38 900 | 93 500 | 1 670 | 1 140 | 1 140 |
| RB30BL | | | | 135.4 | | | 60 | 60 | 30 | 8 | | | | | | | 47 600 | 121 000 | 2 170 | 1 950 | 1 950 |
| RB35AL | 44 | 6.5 | 70 | 123.8 | 50 | 25 | 50 | 50 | — | 6 | M8×8 | M6×0.75 | 34 | 31 | 40 | 9×14×12 | 53 300 | 129 000 | 2 810 | 1 800 | 1 800 |
| RB35BL | | | | 152 | | | 72 | 72 | 36 | 8 | | | | | | | 67 400 | 175 000 | 3 810 | 3 250 | 3 250 |
| RB45AL | 52 | 8 | 86 | 154 | 60 | 30 | 60 | 60 | — | 6 | M10×10 | M6×0.75 | 45 | 38 | 52.5 | 14×20×17 | 92 800 | 229 000 | 6 180 | 4 080 | 4 080 |
| RB45BL | | | | 190 | | | 80 | 80 | 40 | 8 | | | | | | | 116 000 | 305 000 | 8 240 | 7 150 | 7 150 |
| RB55AL | 63 | 9 | 100 | 184 | 65 | — | 75 | — | — | 4 | M12×12 | Rc1/8 | 53 | 43.5 | 60 | 16×23×20 | 129 000 | 330 000 | 10 200 | 7 060 | 7 060 |
| RB55TL | | | | | 75 | 37.5 | | 75 | | 6 | | | | | | | | | | | |
| RB55BL | | | | 234 | 65 | — | 95 | 95 | 47.5 | | | | | | | | 168 000 | 462 000 | 14 300 | 13 600 | 13 600 |
| RB55UL | | | | | 75 | 37.5 | | | — | | | | | | | | | | | | |
| RB65AL | 75 | 10 | 126 | 228.4 | 76 | 38 | 70 | 70 | — | 6 | M16×16 | Rc1/8 | 63 | 52 | 75 | 18×26×22 | 210 000 | 504 000 | 19 200 | 12 700 | 12 700 |
| RB65BL | | | | 302.5 | | — | 110 | — | 55 | | | | | | | | 288 000 | 756 000 | 28 700 | 28 600 | 28 600 |
| RB65UL | | | | | | 38 | 120 | 120 | — | | | | | | | | | | | | |

※RB55AL·TLおよびBL·ULはベアリング取付穴配置が異なります。　※RB65BL·ULはベアリング取付穴配置が異なります。

## ■フランジ形(取付タップ、キリ穴共用)

高荷重形　:RB-EM
超高荷重形:RB-GM

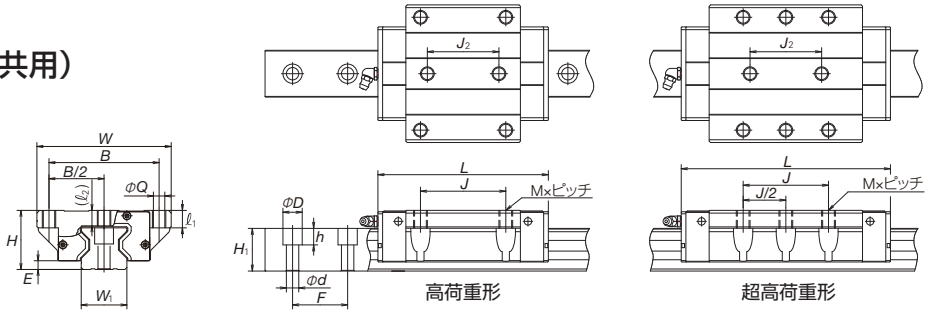


単位:mm

| 形式 | 組立品寸法 高さ H | 組立品寸法 E | ベアリング寸法 幅 W | 長さ L | 取付穴 B | J | J2 | 取付穴数 | M×ℓ1(ℓ2) | Q×ℓ1(ℓ2) | ニップル取付穴 | レール寸法 幅 W1 | 高さ H1 | ピッチ F | 取付穴 d×D×h | 基本定格荷重 動定格(N) | 静定格(N) | 静モーメント(N・m) | (N・m) | (N・m) |
|---|---|---|---|---|---|---|---|---|---|---|---|---|---|---|---|---|---|---|---|---|
| RB30EM | 38 | 6.5 | 90 | 110.8 | 72 | 52 | 44 | 6 | M10×12(8.5) | 8.6×12(8.5) | Φ3 | 28 | 28 | 40 | 9×14×12 | 38 900 | 93 500 | 1 670 | 1 140 | 1 140 |
| RB30GM | | | | 135.4 | | | | 8 | | | | | | | | 47 600 | 121 000 | 2 170 | 1 950 | 1 950 |
| RB35EM | 44 | 6.5 | 100 | 123.8 | 82 | 62 | 52 | 6 | M10×13(11.5) | 8.6×13(11.5) | M6×0.75 | 34 | 31 | 40 | 9×14×12 | 53 300 | 129 000 | 2 810 | 1 800 | 1 800 |
| RB35GM | | | | 152 | | | | 8 | | | | | | | | 67 400 | 175 000 | 3 810 | 3 250 | 3 250 |
| RB45EM | 52 | 8 | 120 | 154 | 100 | 80 | 60 | 6 | M12×15(12.5) | 10.5×15(12.5) | M6×0.75 | 45 | 38 | 52.5 | 14×20×17 | 92 800 | 229 000 | 6 180 | 4 080 | 4 080 |
| RB45GM | | | | 190 | | | | 8 | | | | | | | | 116 000 | 305 000 | 8 240 | 7 150 | 7 150 |
| RB55EM | 63 | 9 | 140 | 184 | 116 | 95 | 70 | 6 | M14×18(18) | 12.5×18(18) | Rc1/8 | 53 | 43.5 | 60 | 16×23×20 | 129 000 | 330 000 | 10 200 | 7 060 | 7 060 |
| RB55GM | | | | 234 | | | | 8 | | | | | | | | 168 000 | 462 000 | 14 300 | 13 600 | 13 600 |
| RB65EM | 75 | 10 | 170 | 228.4 | 142 | 110 | 82 | 6 | M16×24(21) | 14.6×24(21) | Rc1/8 | 63 | 52 | 75 | 18×26×22 | 210 000 | 504 000 | 19 200 | 12 700 | 12 700 |
| RB65GM | | | | 302.5 | | | | 8 | | | | | | | | 288 000 | 756 000 | 28 700 | 28 600 | 28 600 |

### ■呼び番号構成

呼び番号例:

| RB35 | 1000 | AL | C | 2 | - | ＊＊ | P5 | 3 | - | Ⅱ |
|---|---|---|---|---|---|---|---|---|---|---|
| ① | ② | ③ | ④ | ⑤ | | ⑥ | ⑦ | ⑧ | | ⑨ |

| ①③ 形式 |
|---|
| 寸法表参照 |

| ② レール長さ mm |
|---|
| 最大:3 500 |

| ④ レール・ベアリング材料 | |
|---|---|
| C | 特殊炭素鋼 |
| D | 特殊炭素鋼+表面処理 |

| ⑤ ベアリング個数 |
|---|
| レール1本当りの個数 |

| ⑥ 設計追い番号 |
|---|
| 発生順に設定 |

| ⑦ 精度等級 | |
|---|---|
| P3 | 超々精密級 |
| P4 | 超精密級 |
| P5 | 精密級 |
| P6 | 上級 |

NSK K1 付きの場合

| | |
|---|---|
| K3 | 超々精密級 |
| K4 | 超精密級 |
| K5 | 精密級 |
| K6 | 上級 |

| ⑧ 予圧 | |
|---|---|
| 3 | 中予圧(Z3) |

| ⑨ 取付仕様 | |
|---|---|
| 無記号 | レール単列使用 |
| Ⅱ | レール2本並列使用 |

お客様ご相談室「コールセンター」 0120-502-260 www.nsk.com

お問い合わせは、下記の販売店またはNSKへ

円滑でくらしやすい地球のために
NSK

この印刷物は環境に配慮した用紙・印刷方法を採用しています。

CAT. No.JSP-081101 2008 J-10 ©日本精工株式会社 2008